A280 Serisi Ayırma Kollu Dişli Kutuları

A280 Serisi Ayırma kollu dişli kutuları, acil durumda pnömatik aktüatörlü vanalarda manuel açma-kapama kontrolü için kullanılmaktadır. Kol yukarıda iken ayırma dişlisi devre dışı (ayrı) olup vananın aktüatör kontrolü ile çalışması sağlanır. Hava kesilmesi gibi acil durumlarda ayırma kolu aşağı indirilerek el volanı devreye alınır ve vana manuel olarak çalıştırılır.

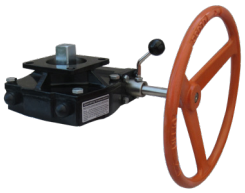

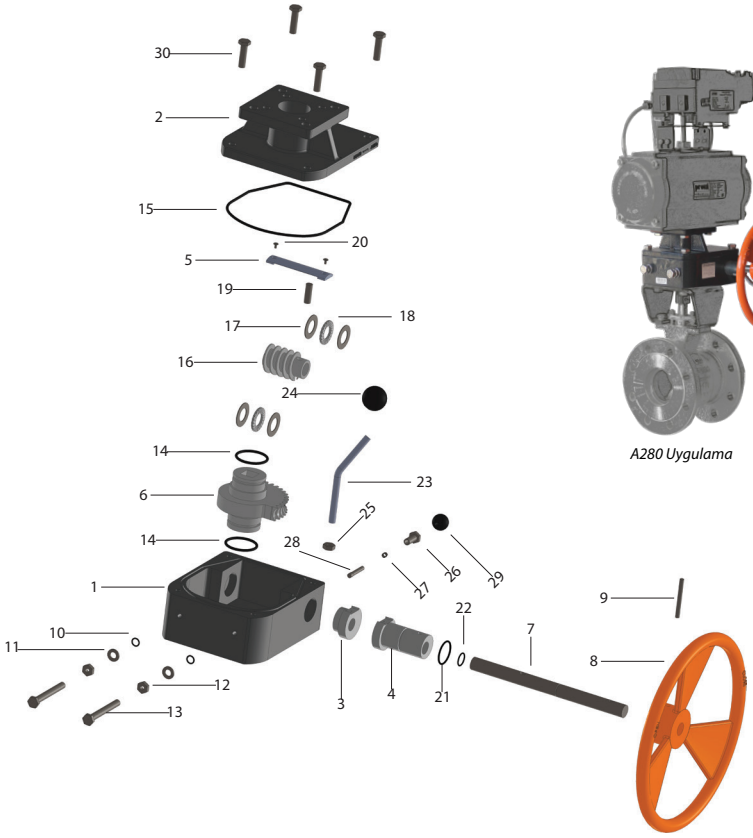

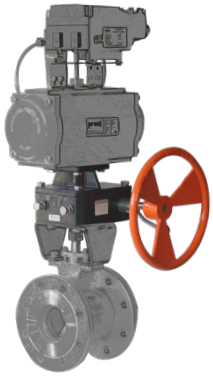

A280 Uygulama

Malzeme Listesi

No	Parça Adı	Malzeme	Adet
1	Gövde	Pik Döküm	1
2	Kapak	Pik Döküm	1
3	İç Eksantrik Parça	Karbon Çelik	1
4	Dış Eksantrik Parça	Karbon Çelik	1
5	Kilitleme Parçası	Karbon Çelik	1
6	Dişli	Sfero Döküm	1
7	Mil	AISI420	1
8	Volan	Çelik	1
9	Pim	Karbon Çelik	1
10	O-Ring	NBR	2
11	Pul	AISI304	2
12	Somun	AISI304	2
13	Cıvata	AISI304	2
14	O-Ring	NBR	2
15	Gövde Conta	NBR	1
16	Dişli	Karbon Çelik	1
17	Burç	Karbon Çelik	4
18	Rulman	Karbon Çelik	2
19	Dişli Pimi	Karbon Çelik	1
20	Cıvata	AISI304	2
21	O-Ring	NBR	1
22	Conta	NBR	1
23	Kol	Karbon Çelik	1
24	Kol Topuzu	Plastik	1
25	Kilitleme Somun	AISI420	1
26	Kilitleme Cıvatası	AISI304	1
27	Yay	Yay Çelik	1
28	Kilitleme Mili	Karbon Çelik	1
29	Kilitlme Topuzu	Plastik	1
30	Kapak Cıvata	AISI304	4

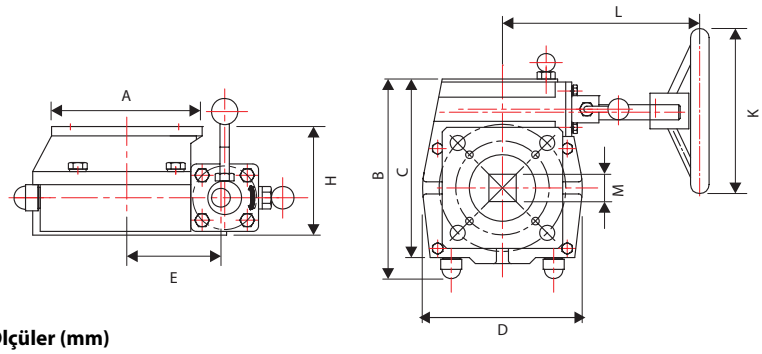

Ölçüler (mm)

Ölçüler (mm)	Model	Çevrim Oranı	Tork Çıkışı(Nm)	Ağırlık (Kg)	Tepe Aktüator Flanş		Alt Vana Flanş		A	B	C	D	E	H	K	L	M
					ISO1	ISO2	ISO1	ISO2									
	A280-01	26:1	300	6,5	F05	F07	F05	F07	70	145	125	110	46	93	150	195	9-11-14
	A280-02	38:1	550	12,5	F07	F10	F07	F10	100	180	165	140	65	122	250	200	14-17-22
	A280-03	54:1	1200	17,0	F12 veya F14		F12 veya F14		130	225	199	175	85	95	300	233	27-36
	A280-04	80:1	2000	22,0	F14 veya F16		F14 veya F16		156	311	279	234	123	117	400	277	36
	A280-05	78:1	3100	38,0	F16		F16		162	350	322	276	142	122	600	323	46
	A280-06	98:1	6000	100,0	F25		F25		300	435	415	300	157	244	500	463	46
	A280-07	100:1	15000	180,0	F30		F30		350	592	544	470	225	278	700	558	55