V203 Serisi ISO5211 Tepe Flanşlı AISI316 Küresel Vanalar

ATEX 2014/34/EU | Anti-Statik Tasarım | ISO5211 Tepe Flanşlı | DIN3202-M3 Vana Boyu

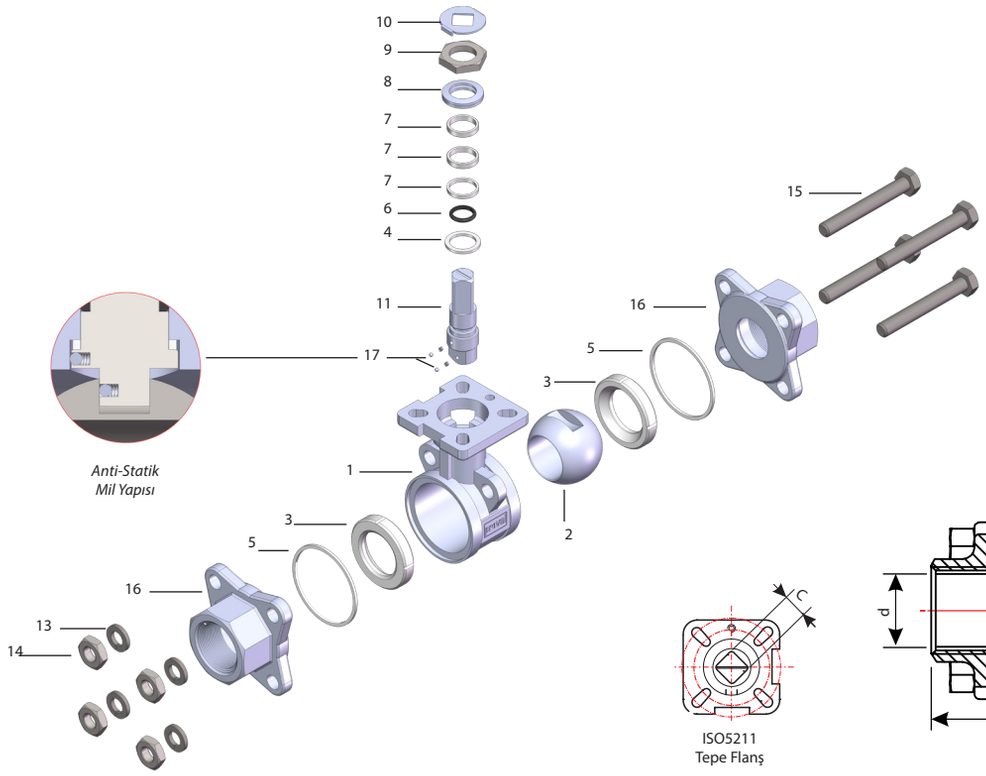

ISO5211
Tepe Flanş

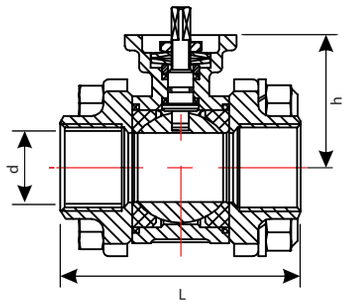

Malzeme Listesi

No	Parça Adı	Malzeme	Adet	No	Parça Adı	Malzeme	Adet	No	Parça Adı	Malzeme	Adet
1	Gövde	AISI316	1	7	V-Ring	PTFE	1	13	Rondela	AISI304	4 (Max 12)
2	Küre	AISI316	1	8	Ring Baskı	AISI304	1	14	Somun	AISI304	4 (Max 12)
3	Küre Conta	Cam Elyaf Katkılı PTFE Grafit Katkılı PTFE / PEEK	2	9	Somun	AISI304	1	15	Saplama	AISI304	4 (Max 6)
4	Mil Ringi	PTFE	1	10	SomunKiitleme	AISI304	1	16	Kapak	AISI316	2
5	Gövde Conta	PTFE	2	11	Mil	AISI316	1	17	Anti-Statik	AISI316	2
6	Mil O-Ring	Viton	1	12	Tabak Yay	AISI301	2				

Ölçüler (mm)

Ölçü (DN)	d	L	h	C	ISO5211 Tepe Flanş	Tork (N.m)	Kv (m^3/h)	Ağırlık (Kg)
1/4"	11	50	43	9	F03	4	8,6	0,46
3/8"	12,5	60	43	9	F03	4	16	0,48
1/2"	15	75	48	9	F03	5	35	0,51
3/4"	20	80	53	11	F04/F05	8	46	0,89
1"	25	90	58,5	11	F04/F05	10	72	1,27
1-1/4"	32	110	71	14	F05/F07	14	105	2,04
1-1/2"	40	120	76,5	14	F05/F07	18	170	3,00
2"	50	140	85	14	F05/F07	25	275	3,80
2-1/2"	65	185	100	17	F07/F10	48	507	7,80
3"	80	205	112,5	17	F07/F10	75	905	12,40
4"	100	240	125,5	17	F07/F10	110	1414	20,80

Basınç-Sıcaklık Diyagramı

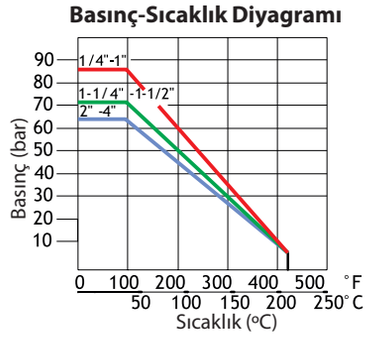

Katalog 2022